Scegli la tua MISURA

1. Stampa questo PDF in formato A4 assicurandoti che il “ridimensionamento pagina” sia impostato su “nessuno”. Ricordati di stampare il foglio al 100%.

2. Per verificare di aver stampato correttamente, misura con un righello la barra qui sotto: la lunghezza deve corrispondere a 50 mm.

3. Avvicina il tuo polso e scegli il modello che ti piace di più!

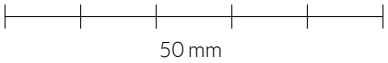

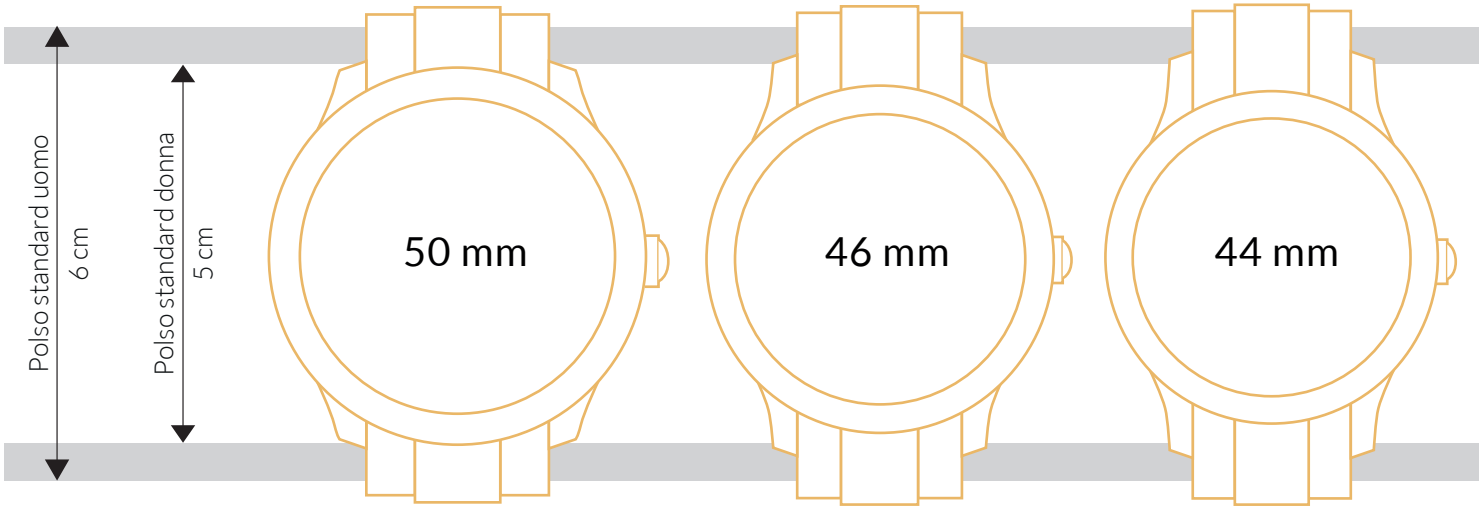

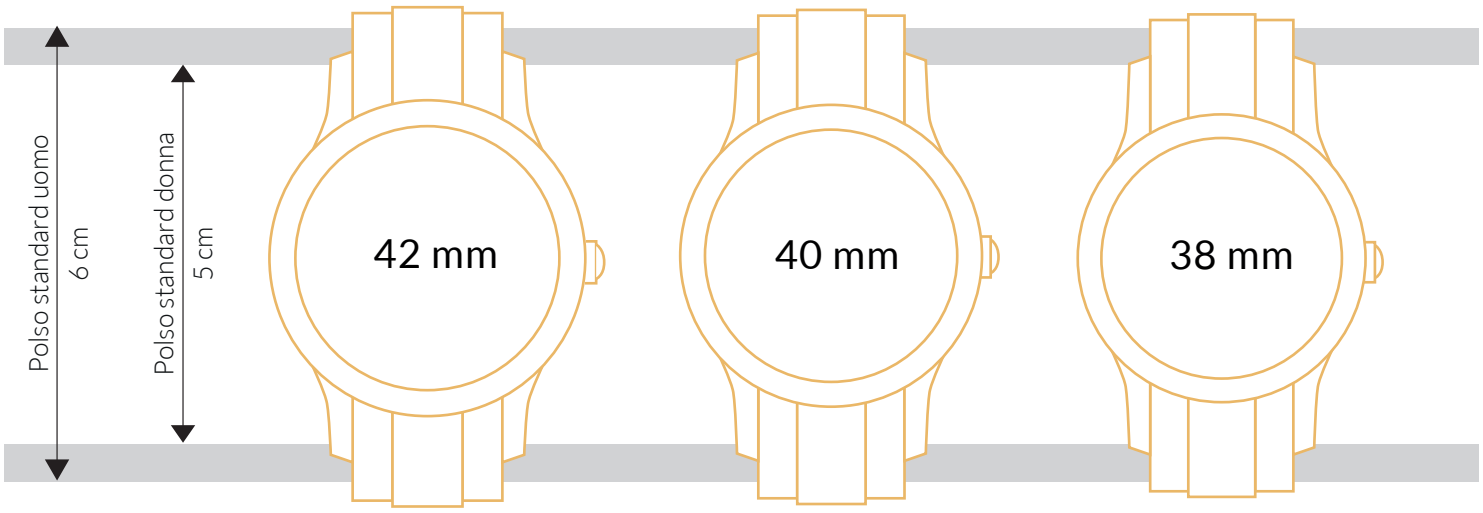

Cassa orologio rotondo

Scegli la tua
MISURA

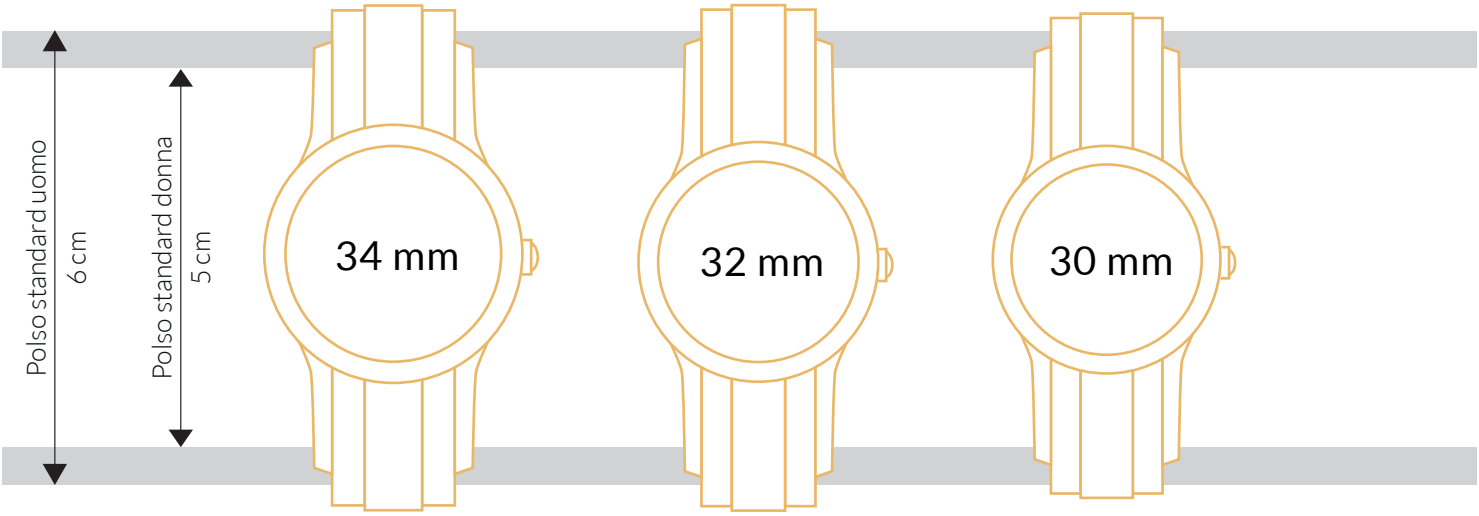

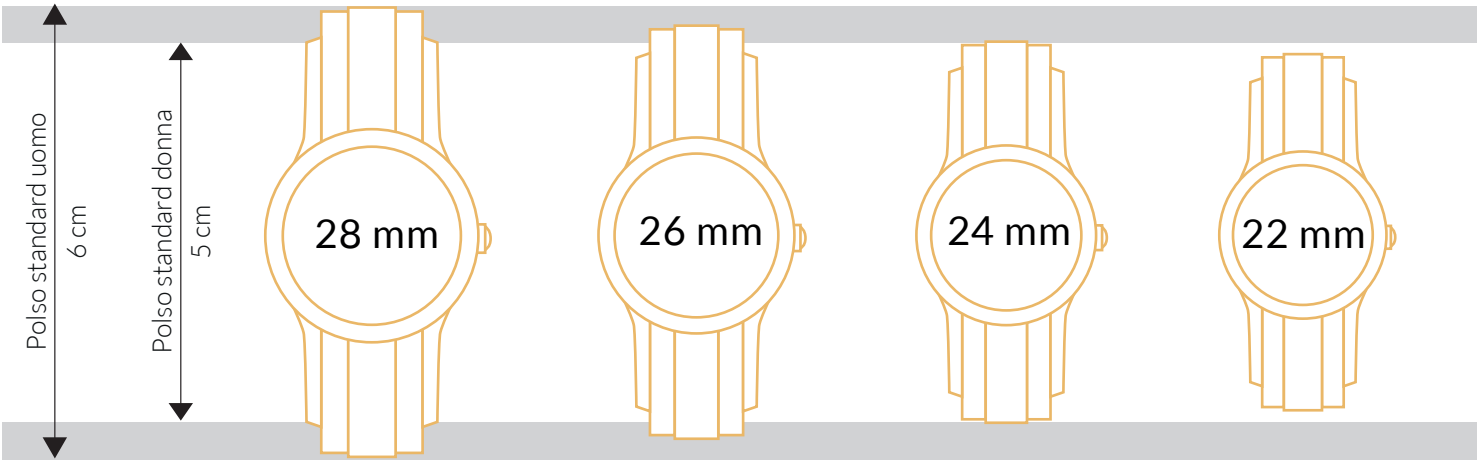

Cassa orologio rotondo

Scegli la tua MISURA

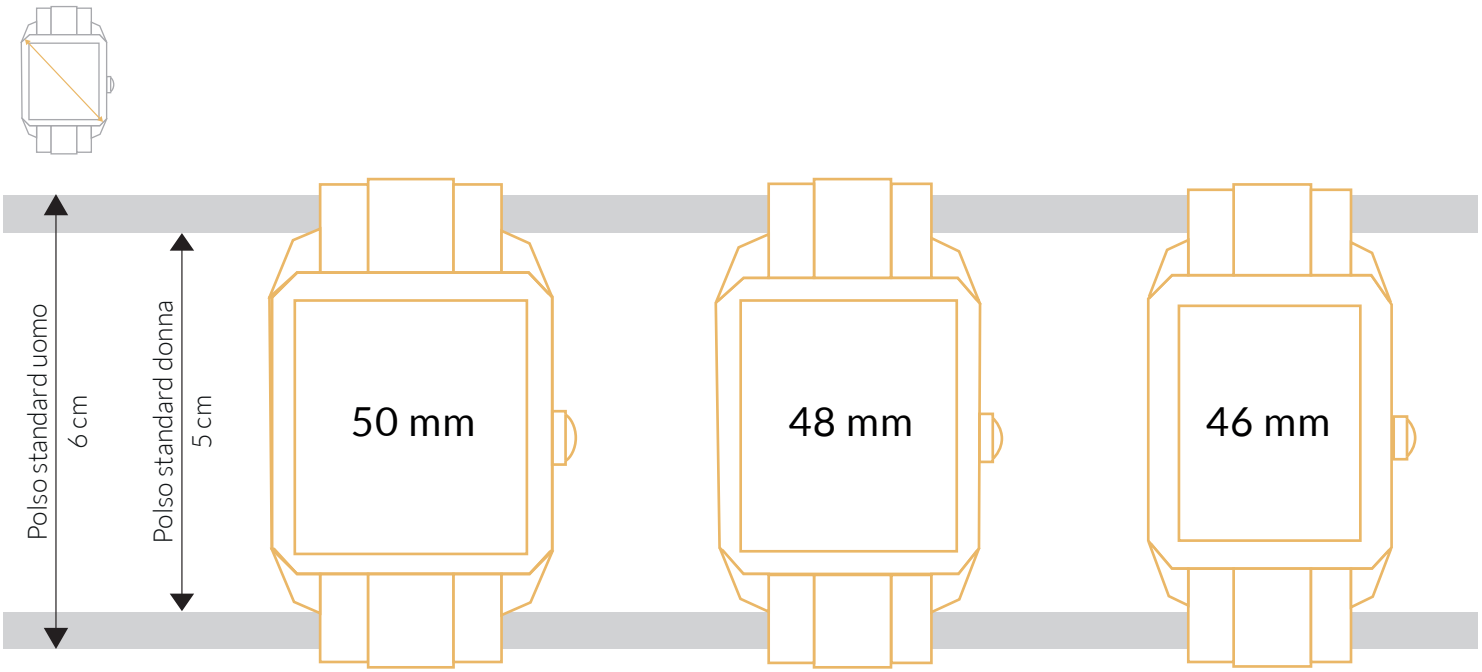

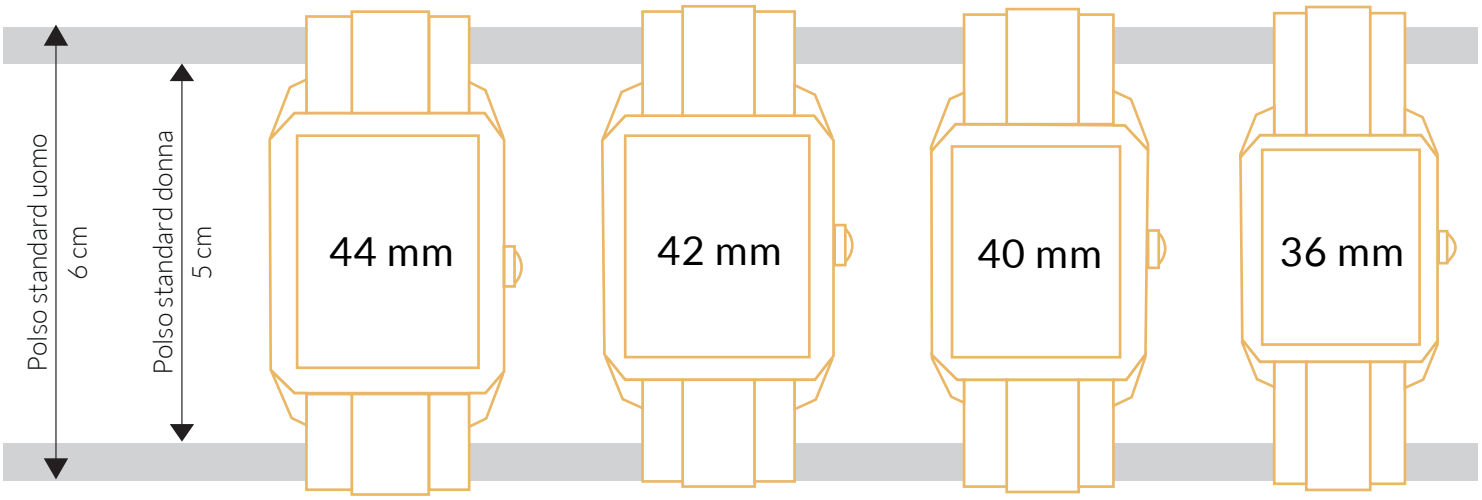

Cassa orologio rettangolare

Scegli la tua MISURA

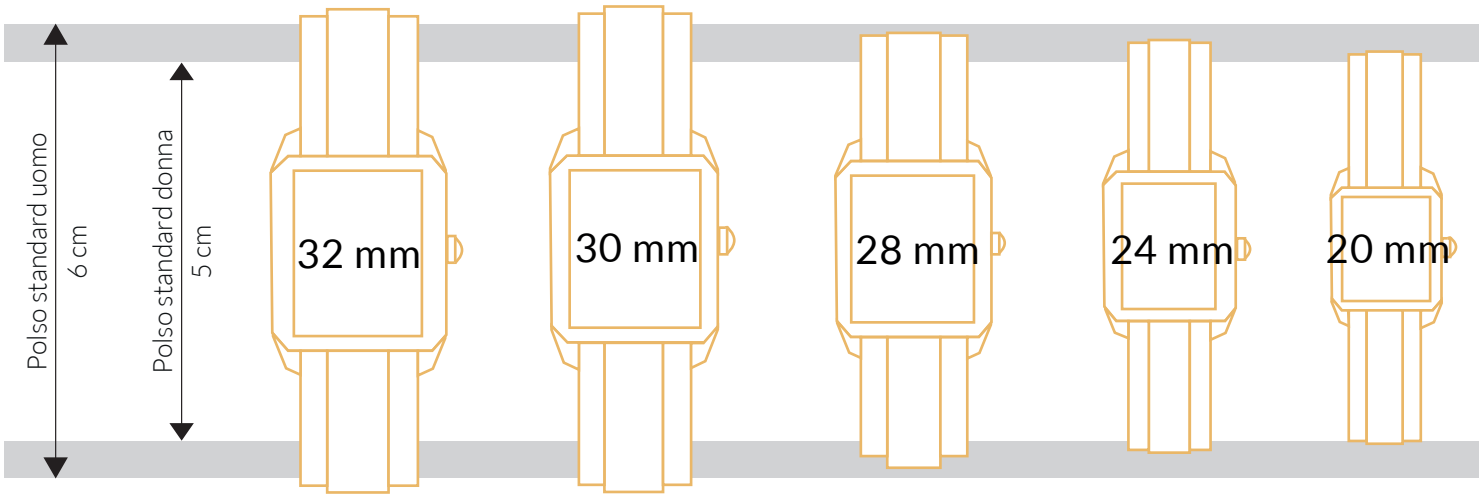

Cassa orologio rettangolare
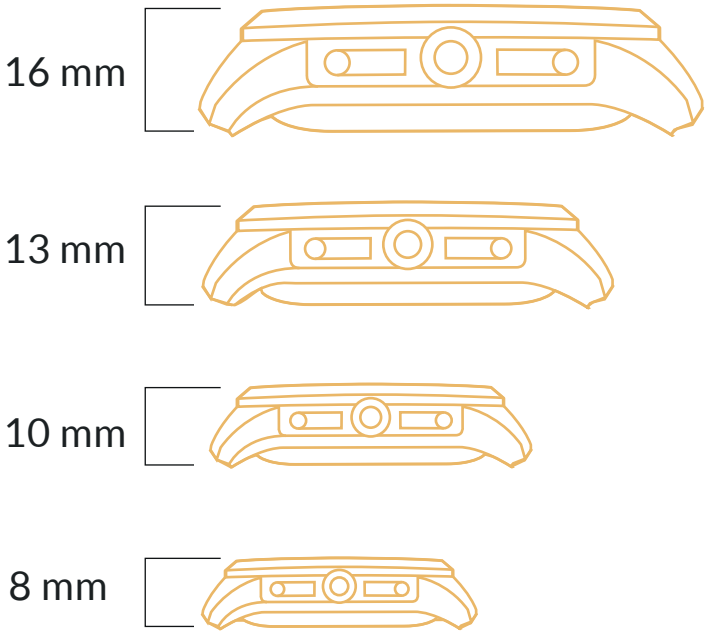
Spessore della cassa